Quick-Lift Rail Torque

QLRT 350s

满足最高标准人机工程学的智能提升系统，环保，安全，高效。

归功于优异的响应性，额定载荷内，无论载荷多少，都极易使用。

智能控制系统使非凡的安全性得到保障。

解决方案包括纵向的扭矩臂，行走小车，水平方向的导轨框架与BQL智能提升系统QLR 350s的整合。

扭矩臂和垂直扭矩的长度必须单独计算。

这需要Binar公司与合作伙伴、客户共同合作来完成。

推荐增加一个气动制动系统。

BQL

Improving your productivity

Quick-Lift Rail Torque

QLRT 350s

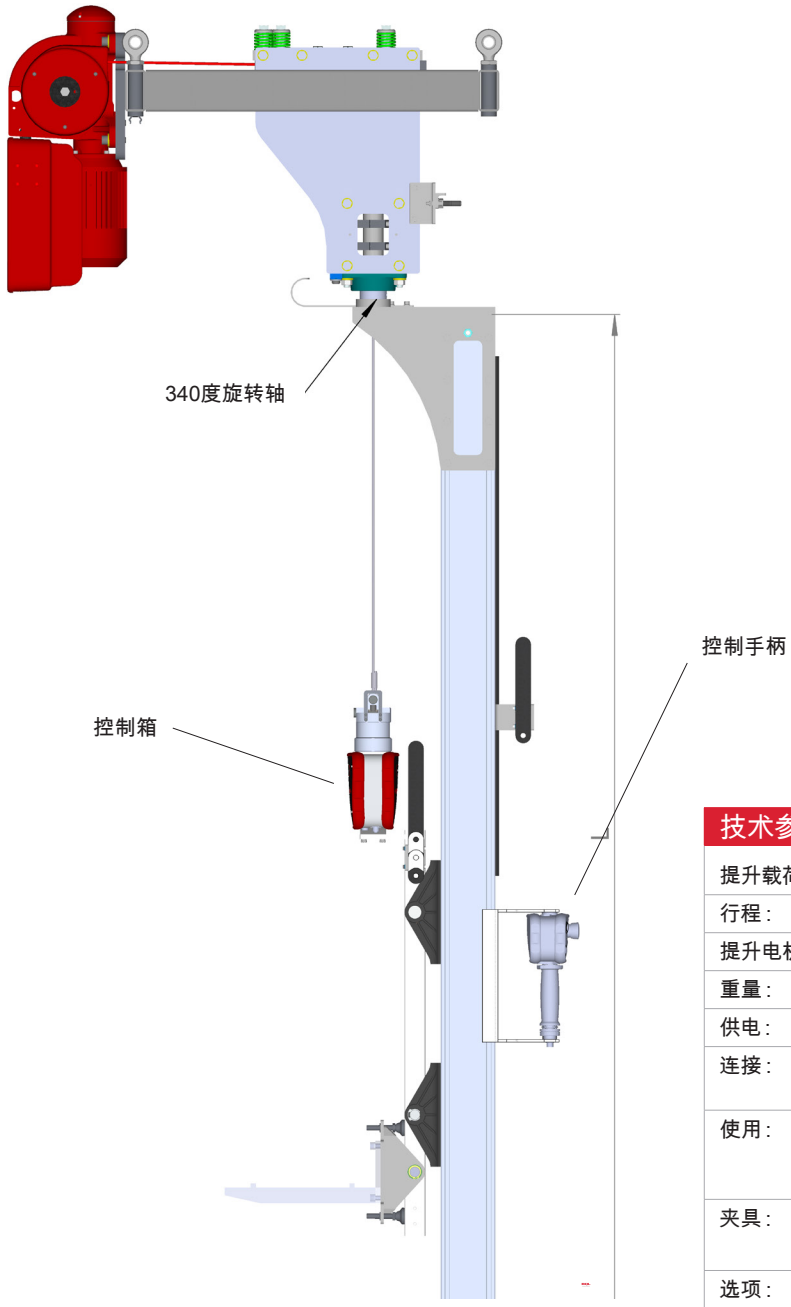

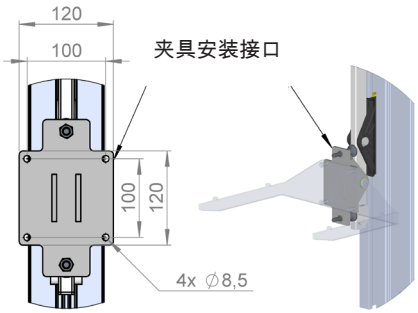

技术参数 QLRT 350s	
提升载荷 :	最大弯曲力矩350 Nm 包括夹具
行程 :	2.7米
提升电机 :	无极伺服控制异步电机
重量 :	41 公斤
供电 :	230v, 50-60赫兹，单项有接地保护，10安培
连接 :	QLR 350S 可以被安装在大部分的铝型轨道上，包括现有的轨道系统。
使用 :	可通过专利的控制手柄或平衡模式来控制使用。 两种模式都可以感知使用者的手、胳膊的移动，并作出精确、平稳的速度控制。
夹具 :	定制的夹具以适合客户的要求。 具备智能的输入输出信号以实现最佳功能 。
选项 :	推荐使用制动系统。电机系统颜色可选

瑞典BQL公司对于公开发行资料中的错误和不完整的信息不承担责任，并保留作出调整的权利

比富特（上海）智能科技有限公司
上海市浦东新区秋月路26号1幢606室
telephone: +86 13764311973 • e-mail: bin.zhang@bql-cn.com
www.bql-cn.com

2020-02-18 CN 3.1

BQL
Improving your productivity