玻璃夹取解决方案 Ergo-Glass

BQL智能提升装置，与标准夹具Ergo-Glass集成而来的玻璃夹取方案，满足人体工程学、工作环境、安全和效率的最高标准。

简便易用，无论负载重量多少，都有出色的快速响应能力。

与提升装置一体化的解决方案，使这款产品在高可靠性和长耐久性的同时，替您节省成本提升效率。

高敏感度的控制手柄支持使用者精确并且可控地移动玻璃面板。

吸盘的位置可以根据玻璃面板的尺寸调控。

压力骤降或真空度不够时，报警器发出声音并闪烁亮灯报警，最大限度保证安全。

夹具标配“防掉落”和节能功能，提供了玻璃搬运的一流解决方案。

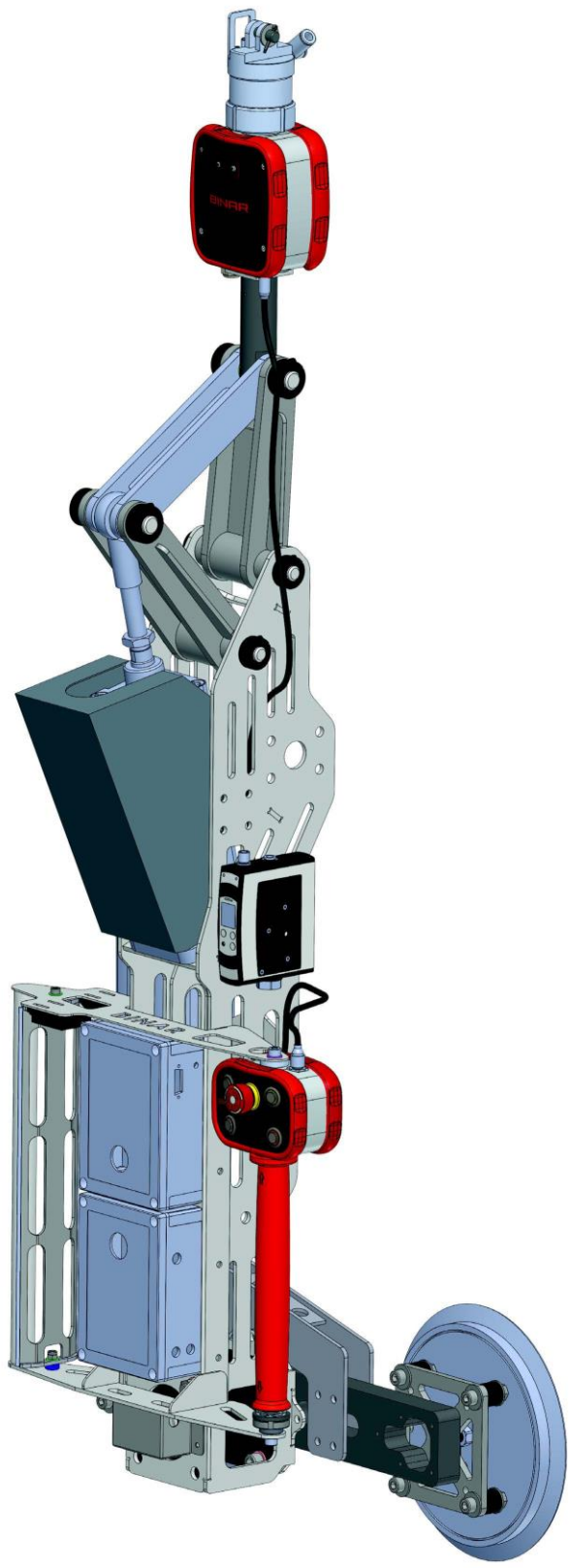

示例夹具带气动旋转选项

BQL (Shanghai) Lifting Technology Co.Ltd
比富特（上海）智能科技有限公司
Room 606, No. 1 building, #26 Qiu Yue Road, Pudong, Shanghai, China
中国上海浦东新区秋月路26号1幢606室
Phone:+86 13764311973
E-MAIL: bin.zhang@bql-cn.com

BQL QUICK-LIFT™

Ergo-Glass Fixed (EGF)

提升载荷：90/180/250kg

以下图片及参数为应用案例示例，具体参数会根据不同应用而变更

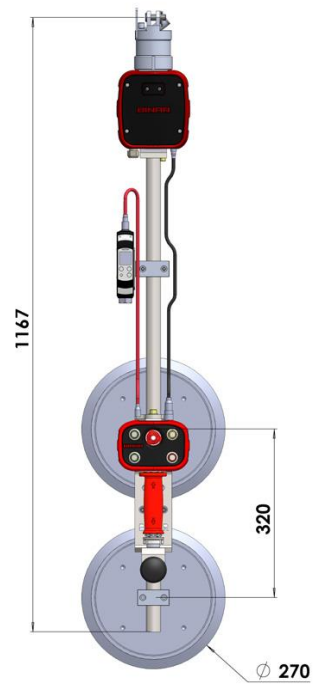

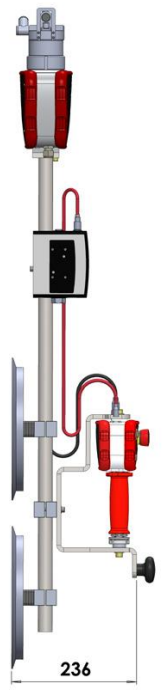

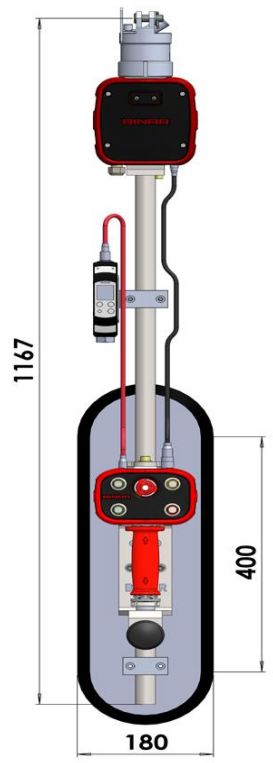

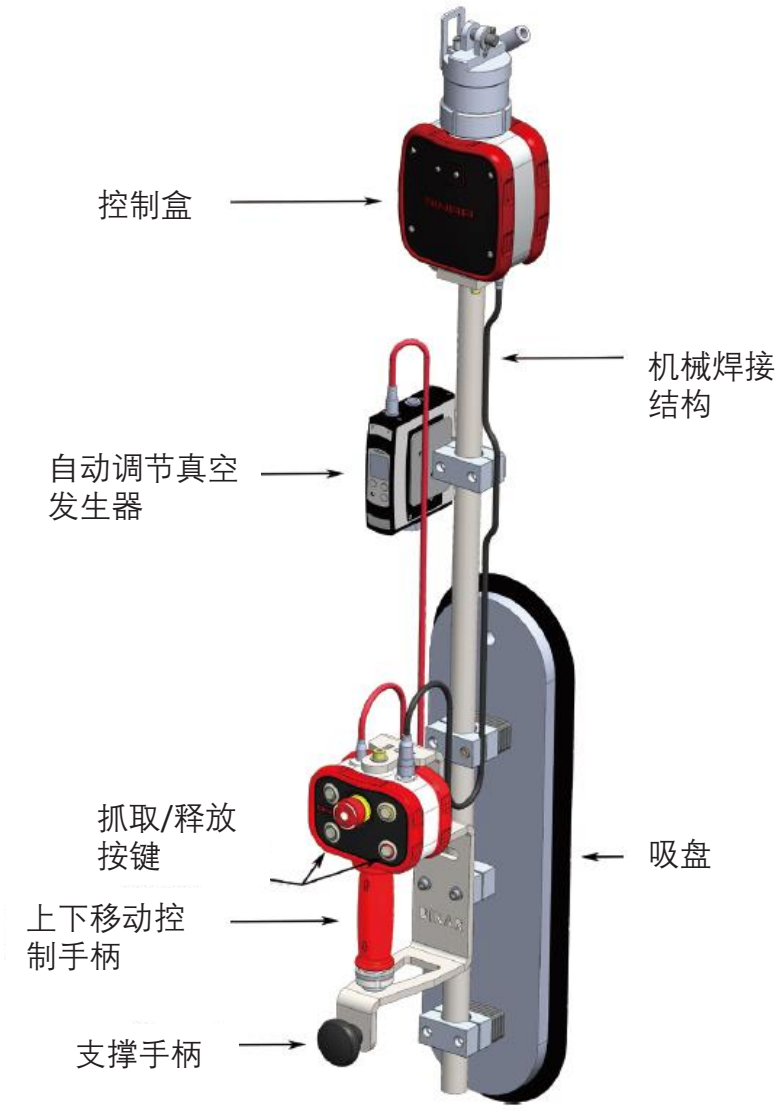

技术参数	
描述	配备有一个椭圆形或者两个圆形的固定吸盘 控制手柄用于上下移动，并通过下方左右按钮来夹取和释放玻璃板 提升速度可在软件中设定
提升载荷	玻璃板：90/180/250KG，取决于吸盘的配置
夹具重量	最大15KG，取决于载荷要求
空气供应	清洁干燥的空气，气压在6-8bar
安全	1个或2个吸盘，取决于吸盘配置 安全系数为4 当真空度不足时会同时出现蜂鸣声和红灯报警 当检测到真空度太低时，提升装置会自动的限制往上方向的运动 提升装置持续监测载荷，只有当玻璃安装到位后，夹具才被允许释放载荷

Ergo-Glass with Rotation (EGR)

提升载荷：80/150/240kg

以下图片及参数为应用案例示例，具体参数会根据不同应用而变更

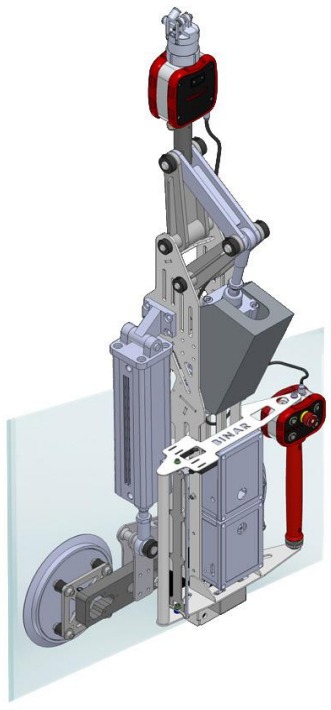

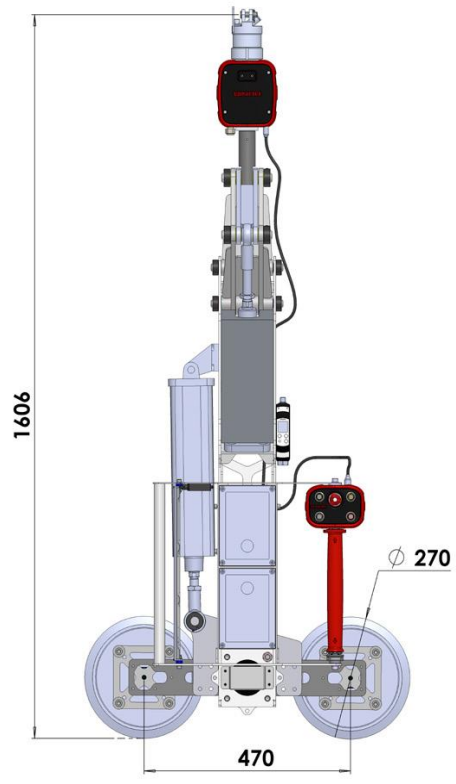

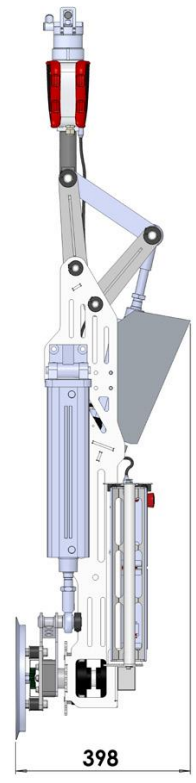

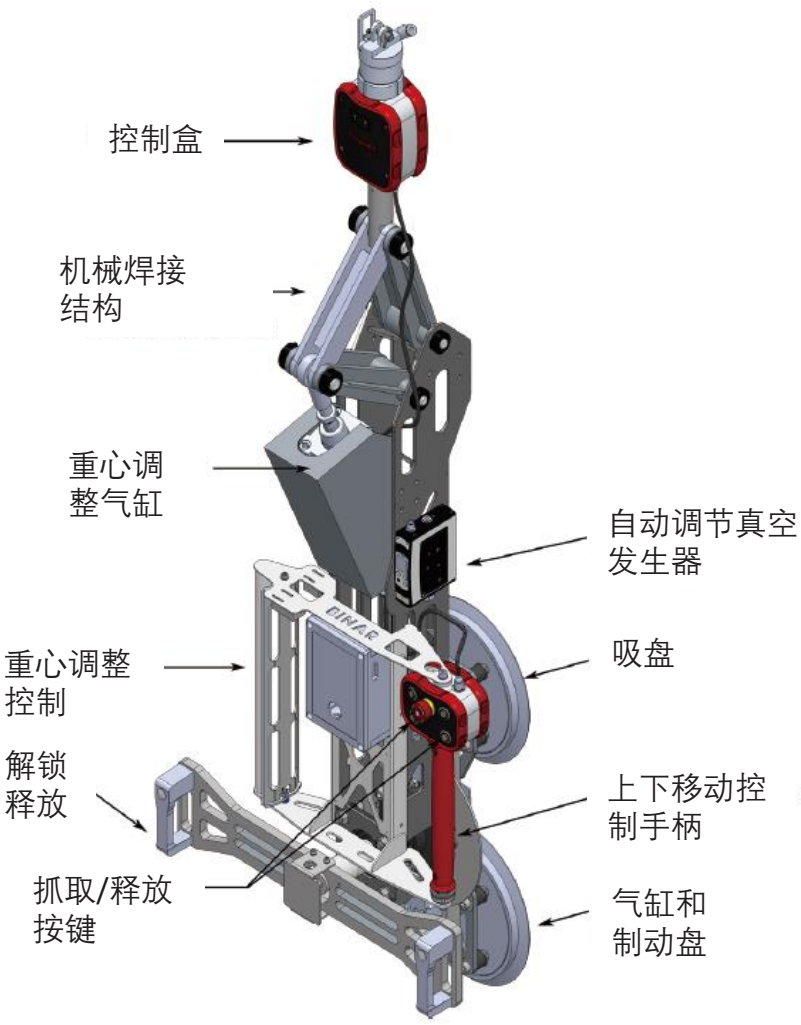

技术参数	
描述	配备有两个固定的圆形吸盘 控制手柄用于上下移动，并通过下方左右按钮来夹取和释放玻璃板 提升速度可在软件中设定 玻璃板通过手动控制旋转 气动调整重心 吸盘配置确定后，旋转角度在0-180°
提升载荷	玻璃板：80/150/240KG 取决于吸盘的配置
夹具重量	最大55KG，手动操控旋转 最大61KG，气动控制旋转
气源	清洁干燥的空气，气压在6-8bar
安全	2个吸盘，安全系数为4 当真空度不足时会同时出现蜂鸣声和红灯报警 当检测到真空度太低时，提升装置会自动的限制往上方向的运动 提升装置持续监测载荷，只有当玻璃安装到位后，夹具才被允许释放载荷
选项	用于前后倾斜的气缸（约10°） 真空罐（用于真空度不足时） 气动控制玻璃板旋转，旋转角度为0-90°

Ergo-Glass Driven Rotation(EGRD)

提升载荷：80/150/240 kg

以下图片及参数为应用案例示例，具体参数会根据不同应用而变更

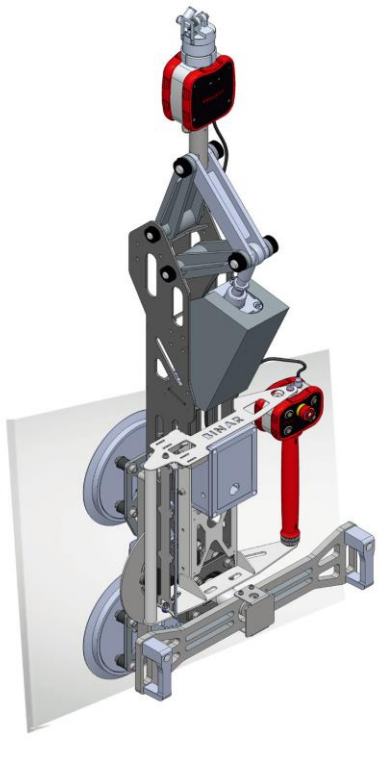

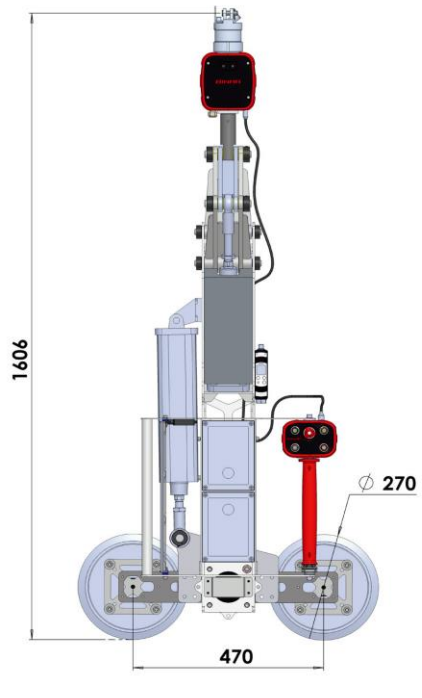

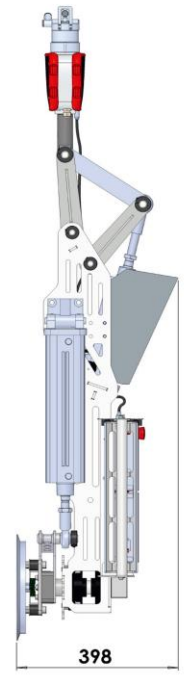

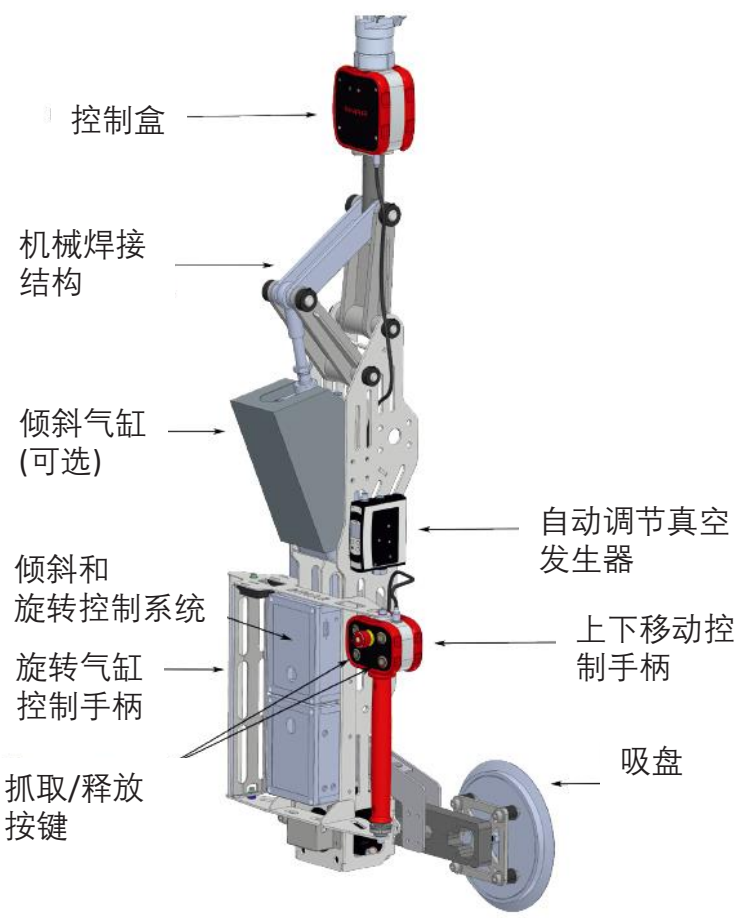

技术参数	
描述	配备有两个固定的圆形吸盘。 控制手柄用于上下移动，并通过下方左右按钮来夹取和释放玻璃板 提升速度可在软件中设定 气动旋转玻璃板 一个旋转头安装在活动轴承上，可以气动旋转90° 一个旋转气缸
提升载荷	玻璃板：80/150/240KG，取决于吸盘的尺寸
夹具重量	最大61KG，取决于载荷需求
气源	清洁干燥的空气，气压在6-8bar
安全	2个吸盘，安全系数为4 当真空度不足时会同时出现蜂鸣声和红灯报警 当检测到真空度太低时，提升装置会自动的限制往上方向的运动 提升装置持续监测载荷，只有当玻璃安装到位后，夹具才被允许释放载荷
选项	用于前后倾斜的气缸（约10°） 真空罐（用于真空度不足时）

Ergo-Glass with Driven Rotation (EGDR)

提升载荷：65/115/150kg

以下图片及参数为应用案例示例，具体参数会根据不同应用而变更

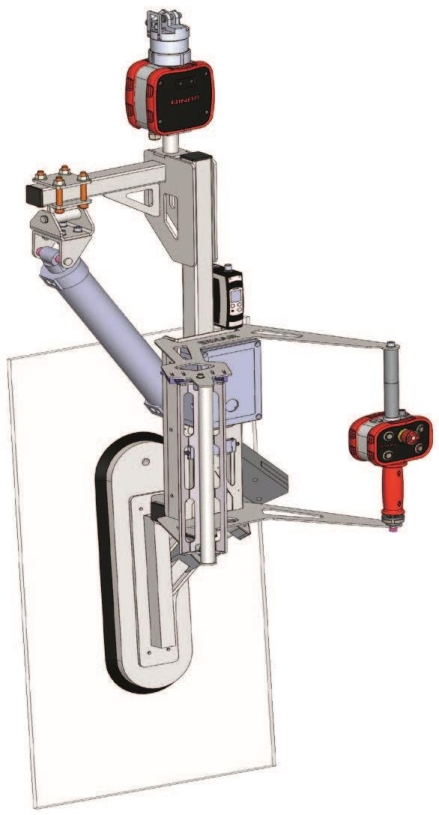

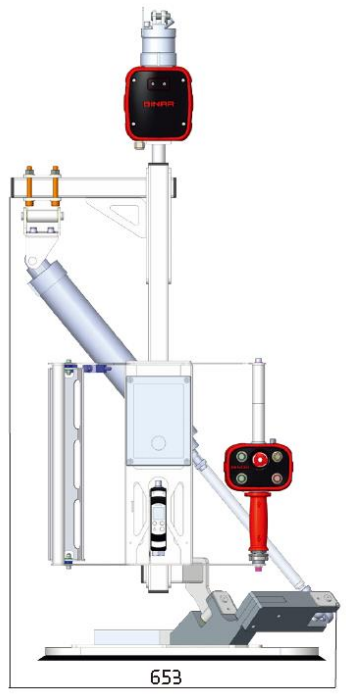

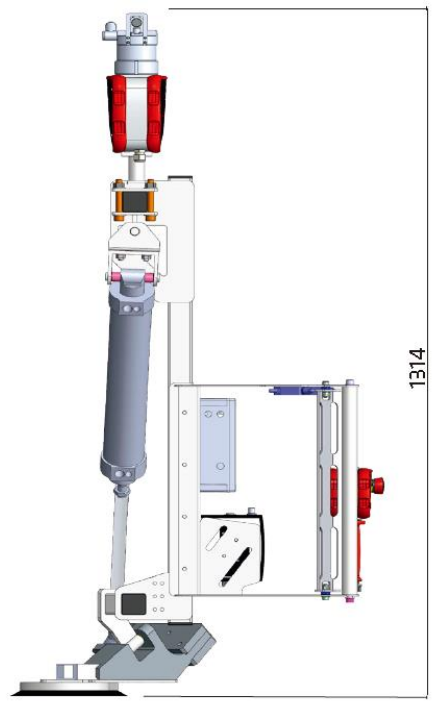

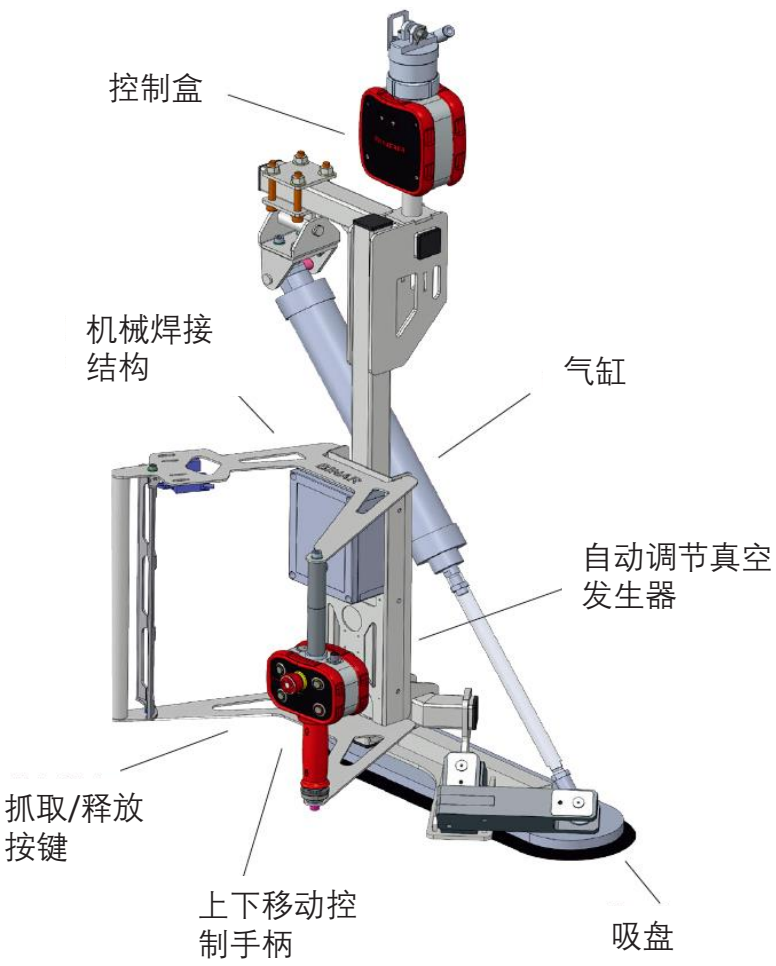

技术参数	
描述	配备有一个或两个固定的圆形吸盘 控制手柄用于上下移动，并通过下方左右按钮来夹取和释放玻璃板 提升速度可在软件中设定 玻璃板通过气动控制方式实现旋转和倾斜 一个旋转头安装在活动轴承上，气动驱动把玻璃板从垂直方向到平放
提升载荷	玻璃板：65/115/150KG，取决于吸盘的结构配置
夹具重量	最大34KG，取决于载荷需求
气源	清洁干燥的空气，气压在6-8bar
安全	1个或2个吸盘，安全系数为4 当真空度不足时会同时出现蜂鸣声和红灯报警 当检测到真空度太低时，提升装置会自动的限制往上方向的运动 提升装置持续监测载荷，只有当玻璃安装到位后，夹具才被允许释放载荷
选项	真空罐（用于真空不足时）
控制	控制是通过Binar专利手柄完成的，只需很小的力就可以向上向下的运动 当松开手柄后，向上向下运动就会立即停止
夹具	手柄和控制盒内的I/O板提供各种接口以优化功能

瑞典BQL公司对于公开发行资料中的错误和不完整的信息不承担责任，并保留作出调整的权利
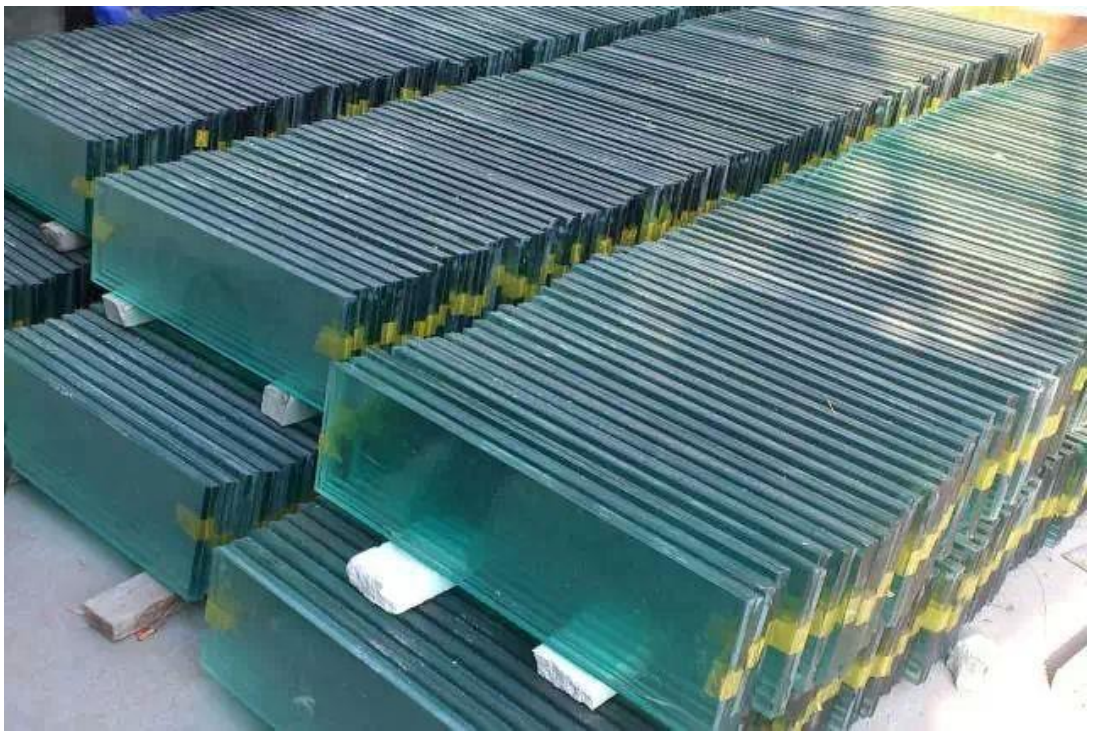
玻璃行业应用